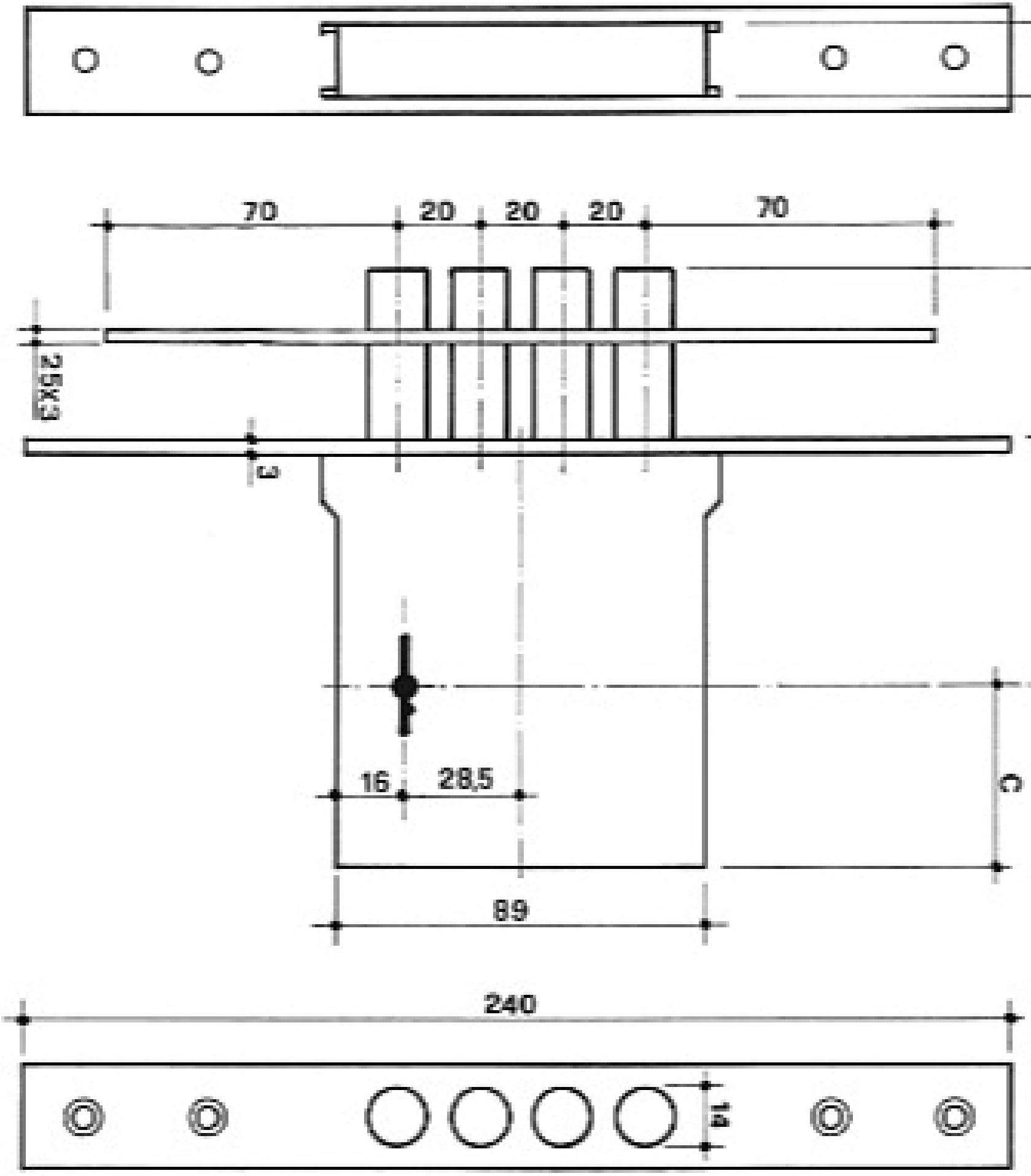
70
20
20
20
70
2,5X3
3
16
28,5
89
240
14